Robinet porte-manomètre en laiton à brides

- Corps en Laiton CW 617 N
- Presse étoupe en CHEMITON GSFONA92
- Température de service : -10°C à +90°C
- Raccordements BSP

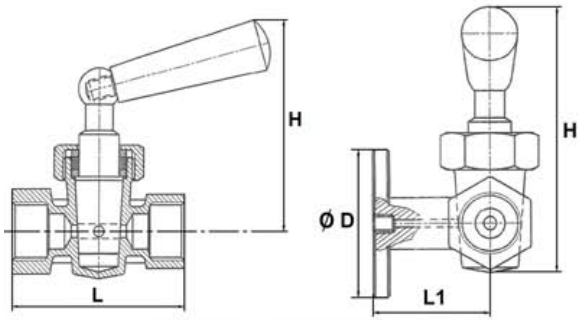

Dimensions

Ø (pouce)	1/4"	3/8"	1/2"
L (mm)	60	68	74
H (mm)	73	73	73
D (mm)	40	40	40
L1 (mm)	31	31	31